Il presente disegno è di proprietà della Interpump Engineering S.r.l., ne è vietata la riproduzione o la divulgazione a termini di legge.
This drawing belongs to Interpump Engineering S.r.l., copy or divulgation are forbidden by law.

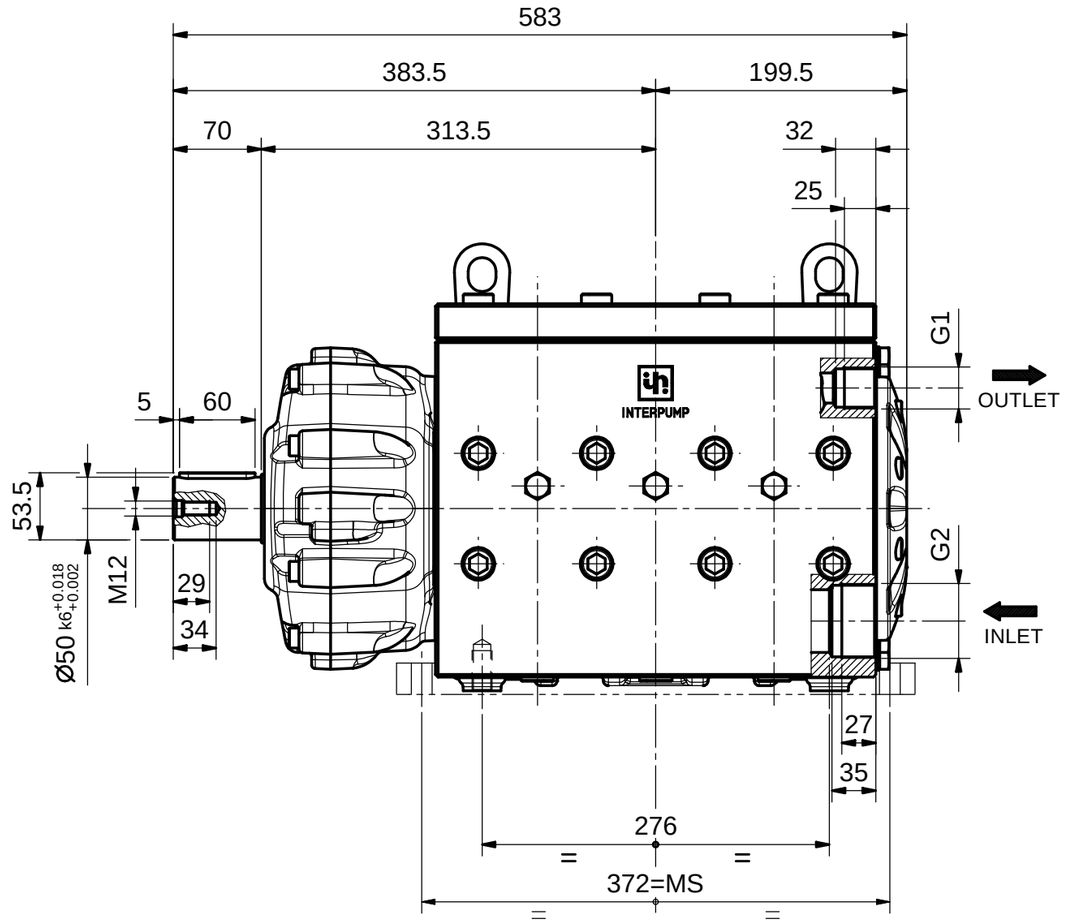

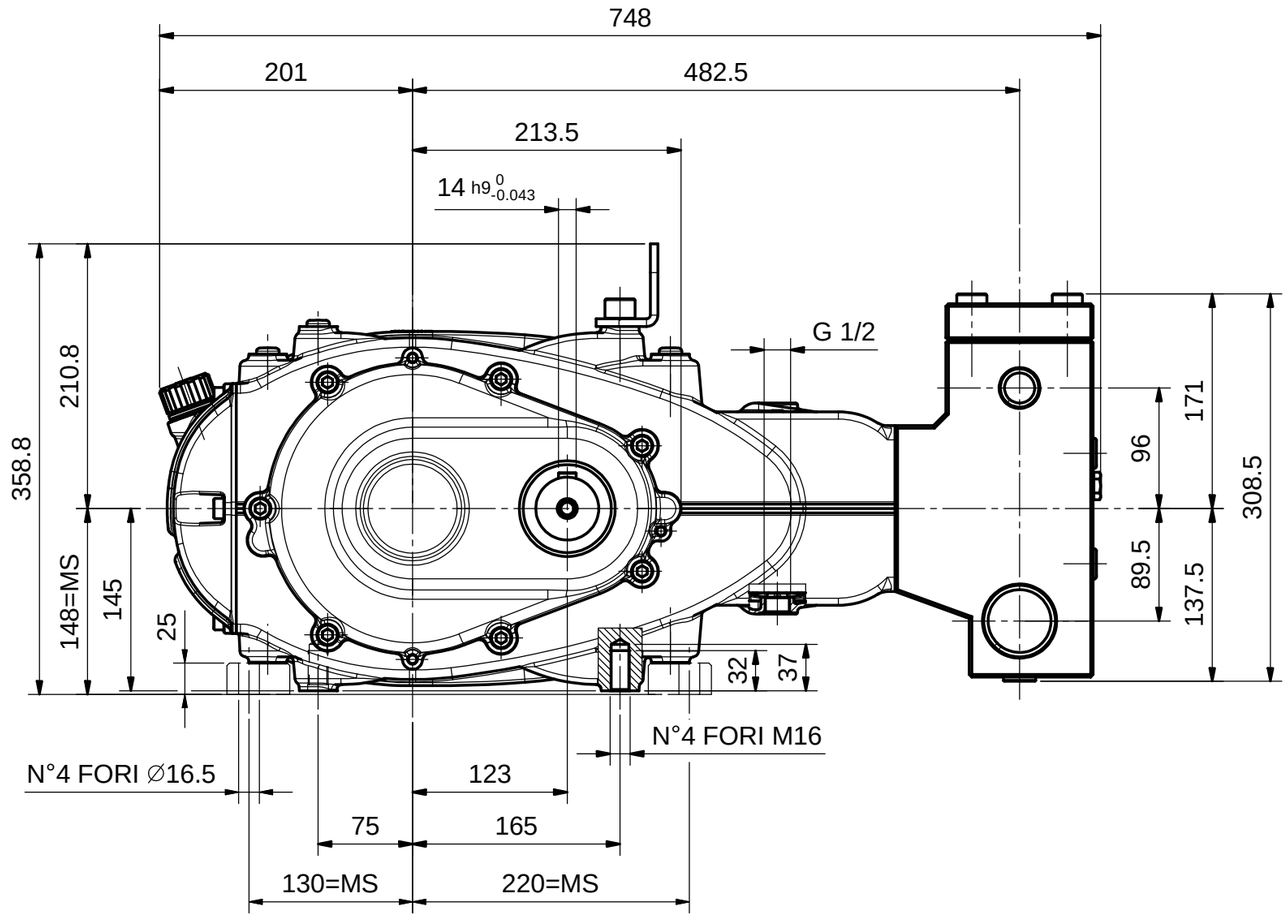

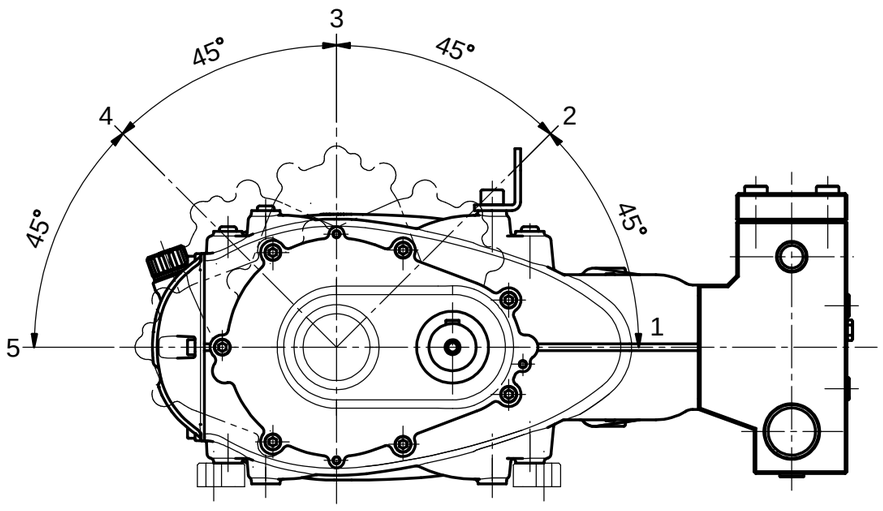

Tolleranze generali / General tolerances

Lavorazione generale / Roughness

REV.	Data/Date	Descrizione modifica / Modification description	Firma/Signature	MT N°

INTERPUMP Engineering

P.Grezzo: Raw Weigth: 0 g	Peso finito: Net weight: 0 g	Derivaz.: Derivaz.:	M.T.: 1537	DISEGN.: CANTARELLI
MATERIALE: MATERIAL:			SCALE: 1:5	FTECN.: BARBIERI
STATO: RAW MAT.STATE:			R : N/mm²	SOSTITUISCE REPLACES: DATA: 02/03/2010
TRATTAMENTI:			Durezza: Hardness:	IE: 1360098060
TREATMENTS:			3D File : M-1360098060	

DENOMINAZIONE / DENOMINATION

INGOMBRO POMPA MWN-Z H.P.

DIS. COD./ DRAWING CODE: 73960200

REV.: 0

LEGENDA CRITICITA': vedi DT n°2850000082
CRITICALITY LEGEND: according to DT n.2850000082

Sicurezza *Security*	Critica *Critical*	Importante *Important*	Nessun simbolo *No simbol*	Standard

A3

Il presente disegno è di proprietà della Interpump Engineering S.r.l., ne è vietata la riproduzione o la divulgazione a termini di legge.
This drawing belongs to Interpump Engineering S.r.l., copy or divulgation are forbidden by law.

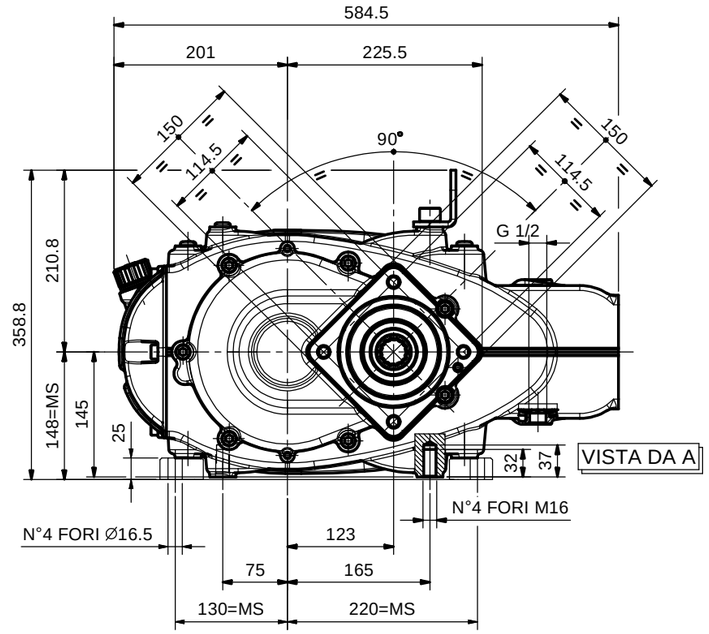

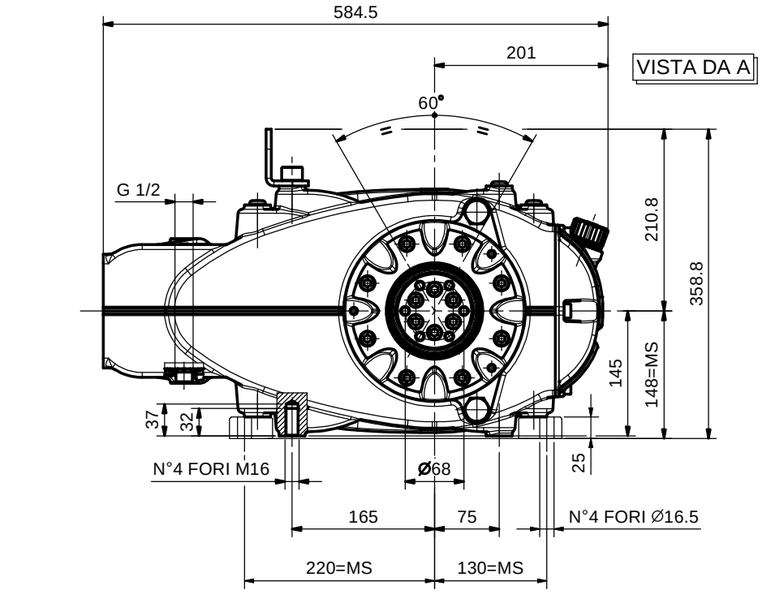

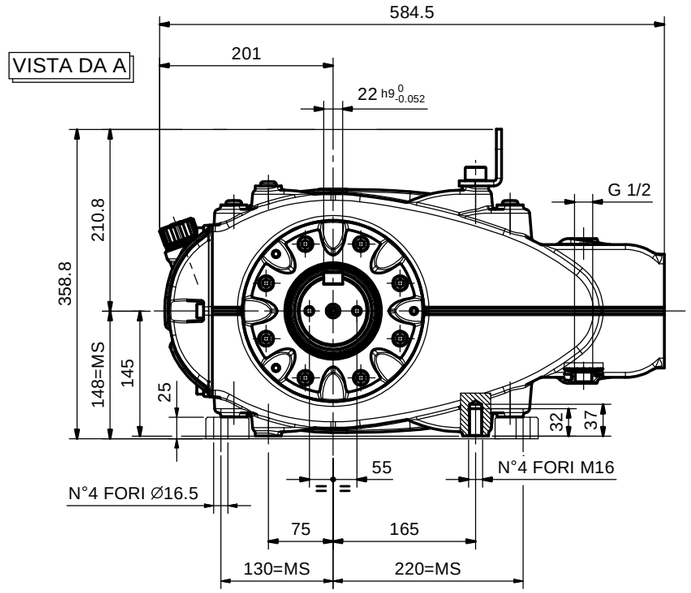

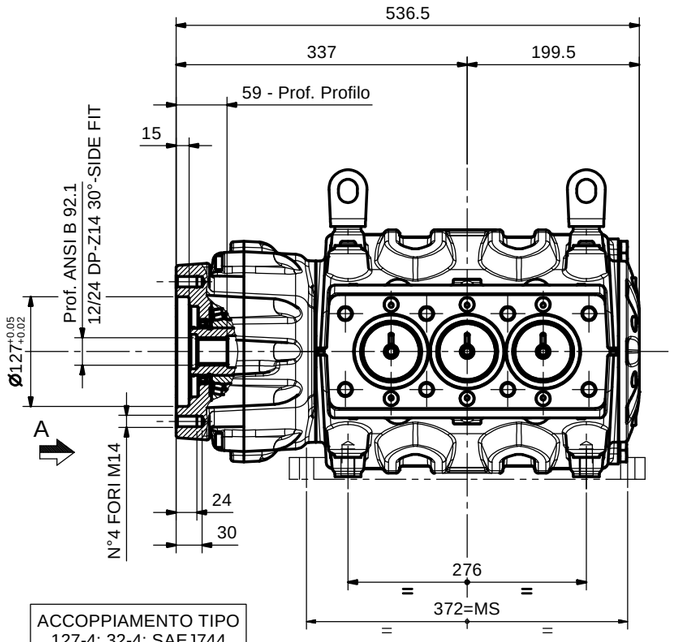

ACCOPPIAMENTO TIPO
127-4; 32-4; SAEJ744

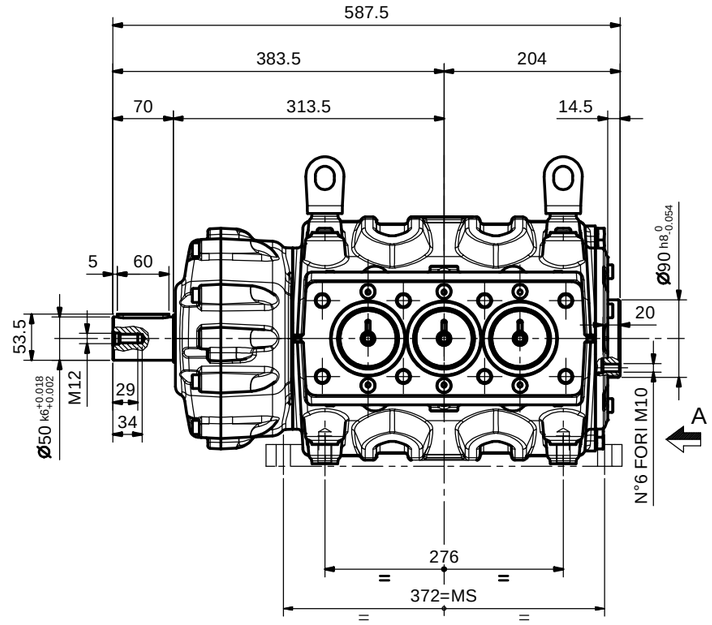

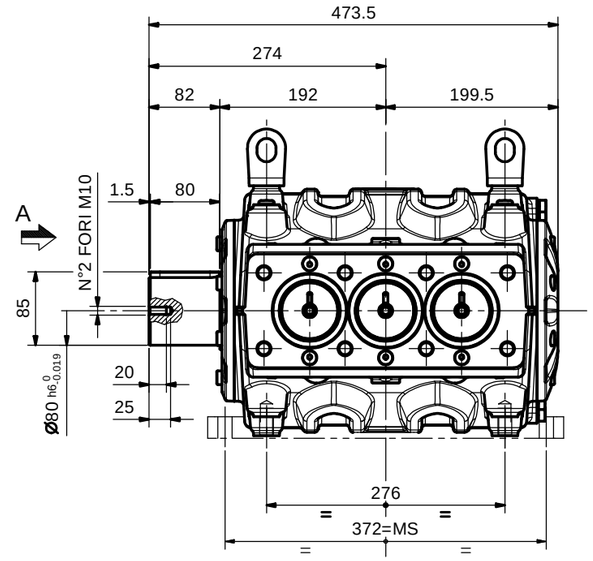

AZIONAMENTO DIRETTO SENZA RIDUTTORE

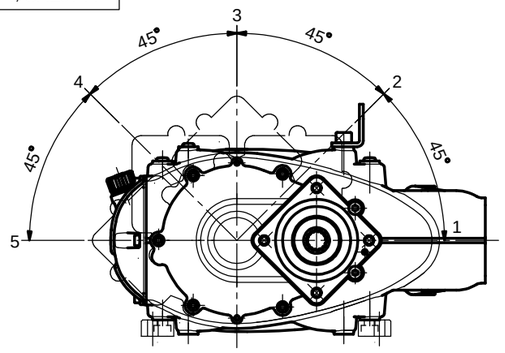

AZIONAMENTO CON MOTORE IDRAULICO

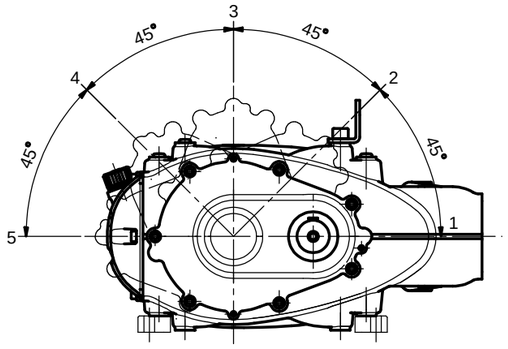

PRESA DI FORZA AUSILIARE SU LATO OPPOSTO AZIONAMENTO

Tolleranze generali / General tolerances | Lavorazione generale / Roughness

REV.	Data/Date	Descrizione modifica / Modification description	Firma/Signature	MT N°
1	19/07/2010	Aggiunto azionamento diretto e presa di forza ausiliare sul lato opposto	CANTARELLI	1618

INTERPUMP Engineering

P.Grezzo: Raw Weigth: 0 g	Peso finito: Net weight: 0 g	Derivaz.: Derivaz.:	M.T.: 1579
MATERIALE: MATERIAL:			SCALE: 1:5
STATO: RAW MAT.STATE:		R : N/mm²	SOSTITUISCE REPLACES:
TRATTAMENTI:		Durezza: Hardness:	
TREATMENTS:		3D File : M-1340098060	

DISEGN.: CANTARELLI
FTECN.: BARBIERI
DATA: 24/05/2010
IE: 1340098060

DENOMINAZIONE / DENOMINATION
INGOMBRO AZIONAM. SPECIALI MW

DIS. COD./ DRAWING CODE: 73960400
REV.: 1

LEGENDA CRITICITA': vedi DT n°2850000082
CRITICALITY LEGEND: according to DT n.2850000082

Sicurezza *Security*	Critica *Critical*	Importante *Important*	Nessun simbolo *No simbol*	Standard

A2